ИНСТРУКЦИЯ ПО ЭКСПЛУАТАЦИИ

Джип на аккумуляторе
с функцией дистанционного управления.
Модель EC-W001 (V001).

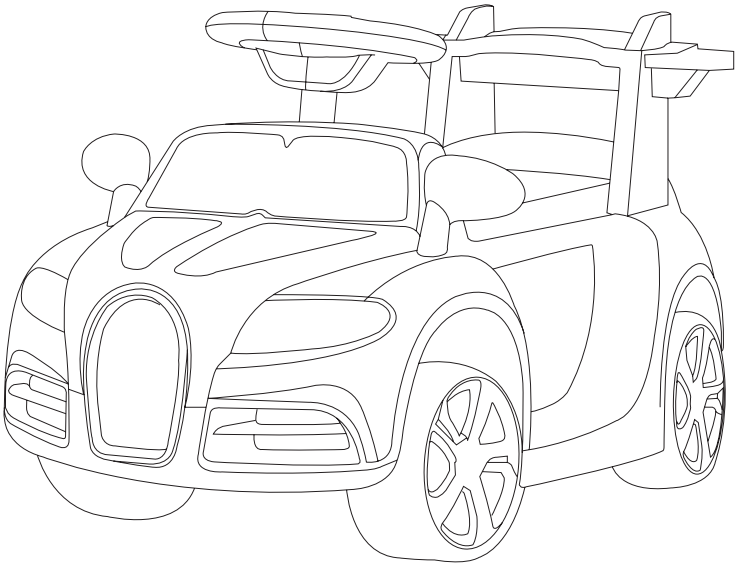

1. ВАЖНАЯ ИНФОРМАЦИЯ:

1. Перед началом катания на автомобиле откиньте сиденье и подсоедините провода аккумулятора к проводам автомобиля (красный к красному, черный к черному).
Во избежание короткого замыкания не соединяйте провода разных цветов.
2. Для того чтобы использовать музыкальную панель на руле автомобиля, сначала открутите винт на руле при помощи отвертки, откройте крышку для батареек и вставьте 3 батарейки типа АА 1,5В.
Соблюдайте полярность при установке батареек.
3. Гнездо для зарядки расположено под рулем, оснащено индикатором зарядки.
4. Если автомобиль стал двигаться медленнее, зарядите аккумулятор.
5. Не заряжайте аккумулятор более 15 часов.
6. Если Вы не обираетесь использовать автомобиль в течение длительного времени, перед хранением необходимо полностью зарядить аккумулятор, а затем заряжать его каждые 3 месяца. Это продлит срок службы аккумулятора.
7. Во время зарядки аккумулятора зарядное устройство может немного нагреваться.

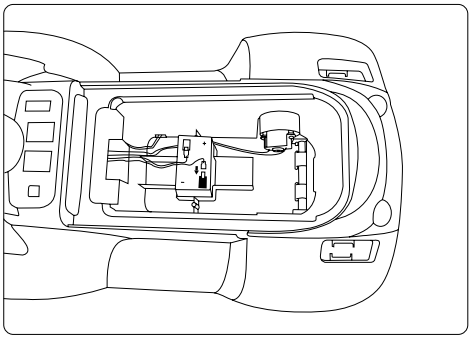

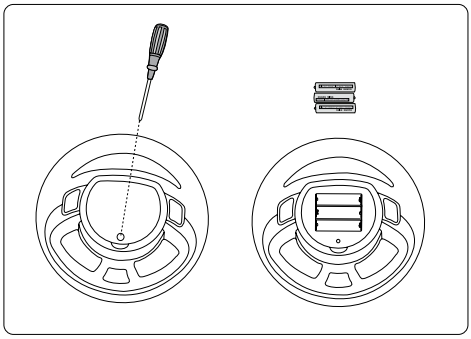

2. Спецификация:

1. Аккумулятор: аккумуляторная батарея (6В, 4,5Ач)
2. Максимальная нагрузка: 20 кг
3. Зарядное устройство: на входе – 220В
4. Время работы от аккумулятора: около 1 часа после 8-12 часов зарядки
5. Габариты: 70x35x42.5 см

3. ФУНКЦИИ:

• Вы можете управлять автомобилем как с помощью пульта дистанционного управления, так и с помощью педали.
• Если Вы хотите управлять машиной с помощью пульта дистанционного управления, нажмите на кнопку питания, затем переведите переключатель ДУ в положение ВКЛ (ON) и вытащите антенну.
• Если Вы хотите управлять машиной с помощью педали, включите питание, переведите переключатель ДУ в положение ВЫКЛ. Для остановки автомобиля во время движения просто отпустите педаль.
• На руле находится множество функциональных кнопок, таких как сигнал, музыка и т.д.

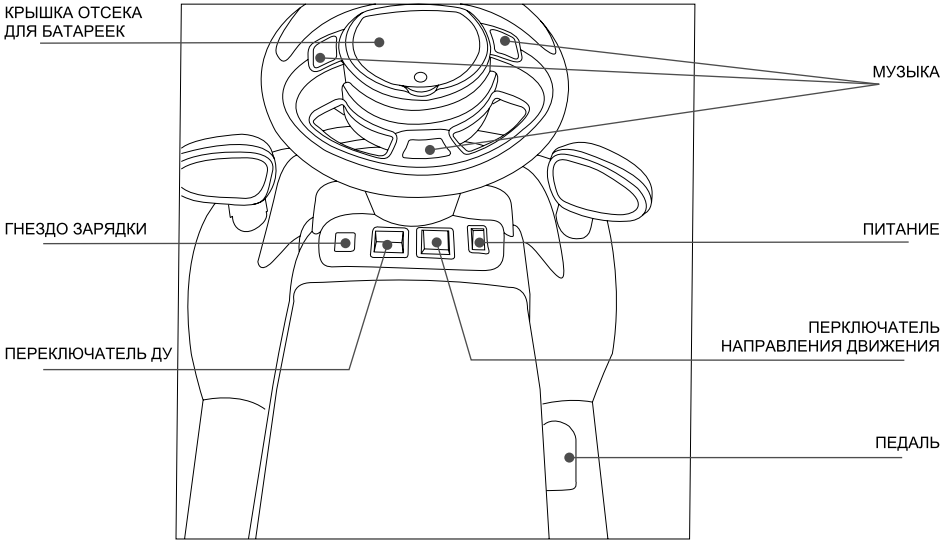

4. МЕРЫ ПРЕДОСТОРОЖНОСТИ:

1. Автомобиль предназначен только для езды по ровной поверхности.
Не катайтесь по неровным поверхностям и песчаным дорожкам.
Не позволяйте детям кататься на тротуарах, автомобильных дорогах, по поверхностям с уклоном и в других опасных местах, а также вблизи бассейнов и других водоемов.
2. Запрещается резко менять направление движения автомобиля во время движения. Меняйте направление движения только после полной остановки автомобиля.
3. Одновременно на автомобиле может кататься только один ребенок весом не более 20 кг. Перегрузка запрещена.
4. Зарядка аккумулятора должна проводиться взрослыми, не позволяйте ребенку производить зарядку аккумулятора самостоятельно.
5. Сборка автомобиля должна производиться взрослыми. Убедитесь, что автомобиль собран правильно, прежде чем допускать ребенка к катанию.
Дети должны использовать автомобиль только под присмотром взрослых.
6. Не следует промывать автомобиль водой, для ухода используйте влажную ткань.
7. Не заряжайте одноразовые батарейки. Не устанавливайте вместе батарейки разных типов, а также новые батарейки вместе с использованными.
Своевременно извлекайте разряженные батарейки из автомобиля.
8. При установке батареек следует соблюдать полярность.

5. ПРЕДОХРАНИТЕЛЬ:

Если автомобиль не едет или аккумулятор не заряжается, проверьте исправность предохранителя.

Примечание: используйте предохранитель на 15А.

6. УСТРАНЕНИЕ НЕПОЛАДОК:

Признак	Способ устранения
Автомобиль не трогается с места	1. Проверьте исправность предохранителя. Если он перегорел, замените его на новый. 2. Проверьте правильность соединения проводов.
Автомобиль едет медленно	Аккумулятор разряжен. Зарядите аккумулятор в течение 8-10 часов.
Аккумулятор заряжается не полностью	Проверьте исправность зарядного устройства, аккумулятора и предохранителя.

7. ЗАРЯДКА АККУМУЛЯТОРА:

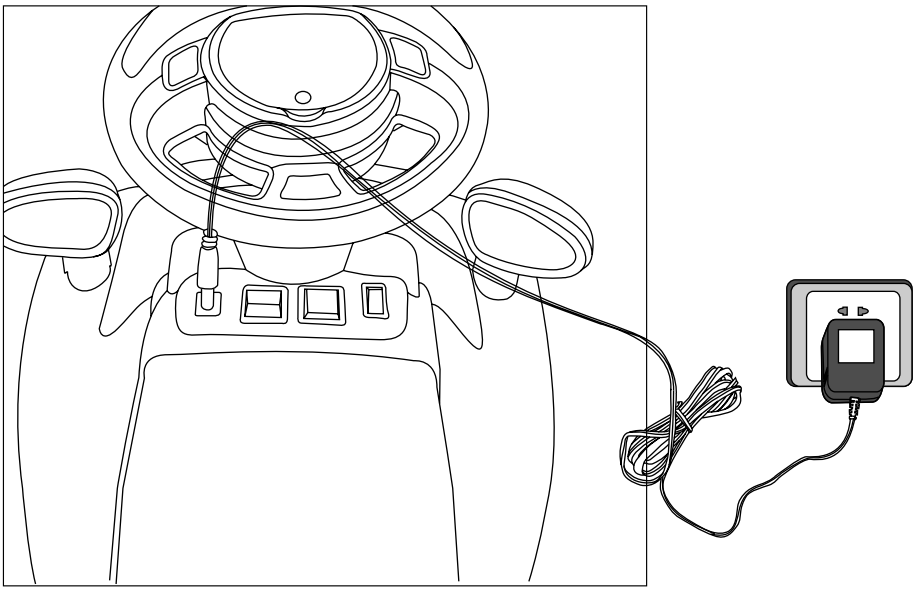

8. СПИСОК КОМПЛЕКТУЮЩИХ ДЕТАЛЕЙ:

Корпус автомобиля - 1 шт.

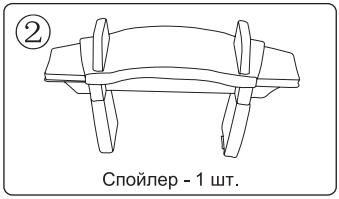

Спойлер - 1 шт.

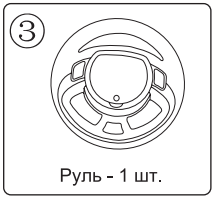

Руль - 1 шт.

Боковые зеркала - 2 шт.

Колесо - 4 шт.

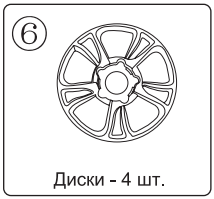

Диски - 4 шт.

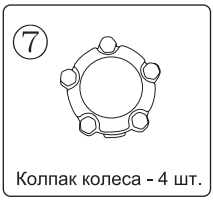

Колпак колеса - 4 шт.

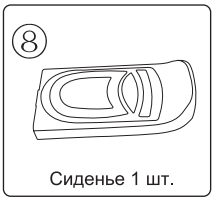

Сиденье 1 шт.

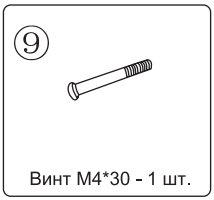

Винт M4*30 - 1 шт.

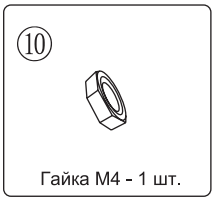

Гайка M4 - 1 шт.

Колпачок - 4 шт.

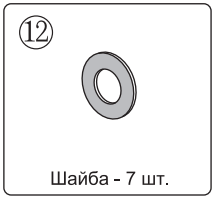

Шайба - 7 шт.

9. ФРАГМЕНТИРОВАННАЯ ДИАГРАММА СБОРКИ:

См. рисунок.

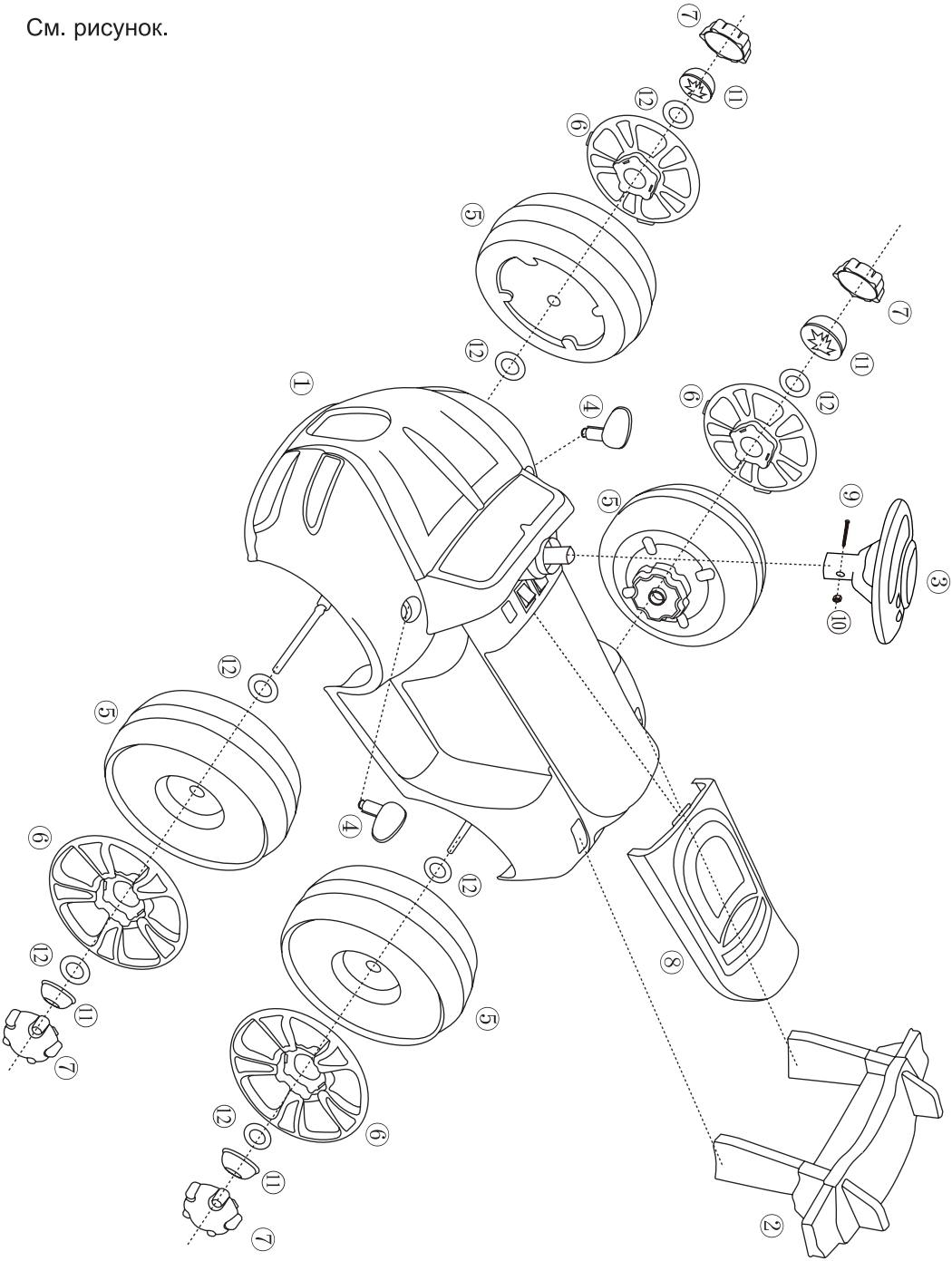

10. СБОРКА АВТОМОБИЛЯ:

Соберите автомобиль, как показано на рисунках.

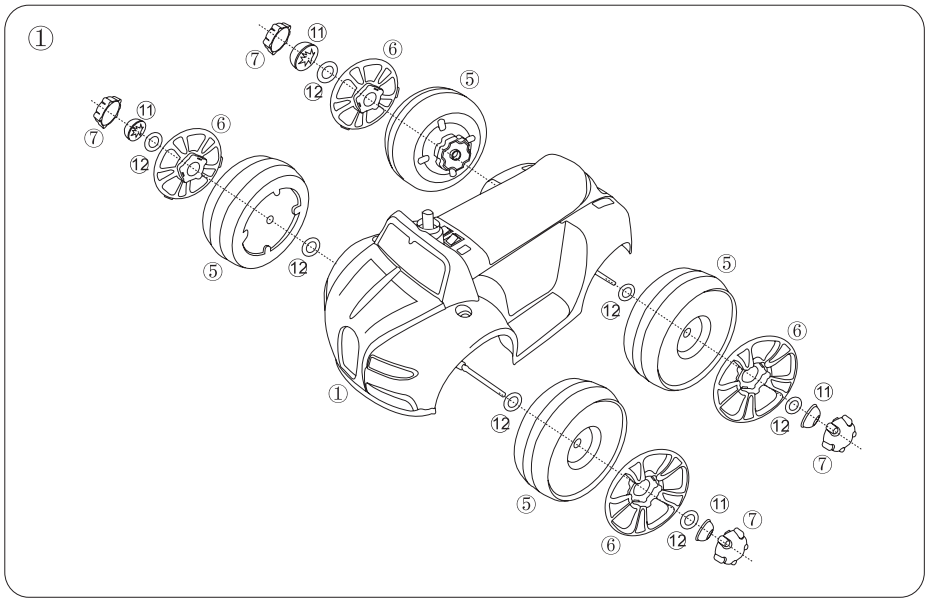

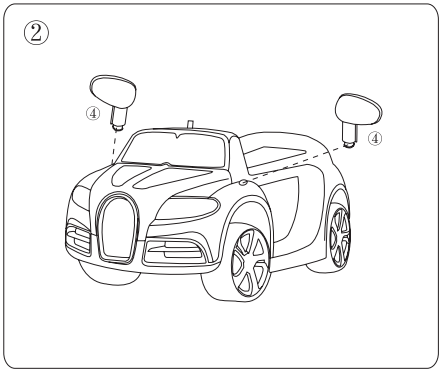

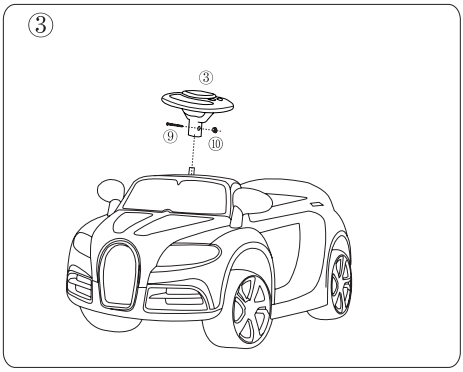

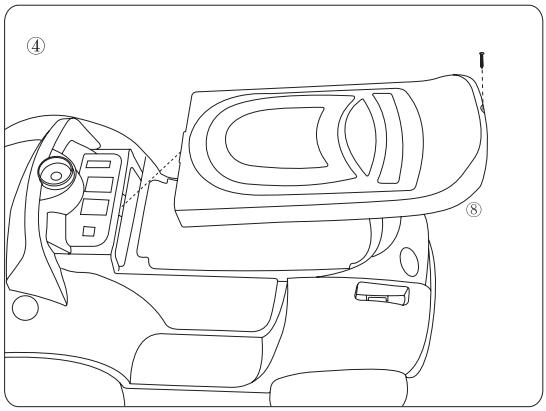
④
⑧

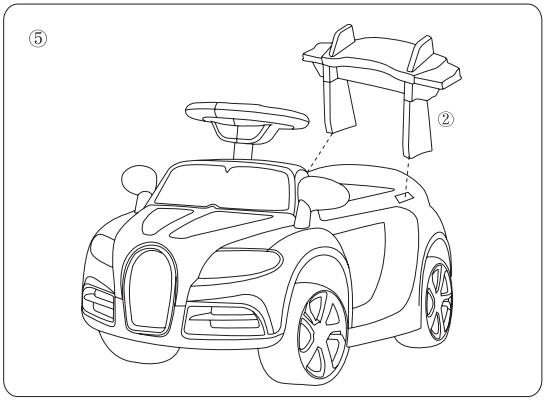
⑤
②

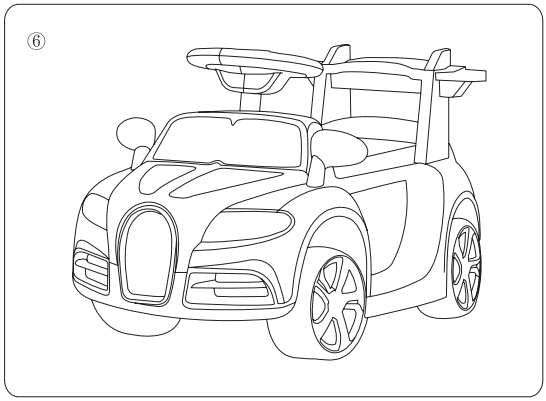
⑥